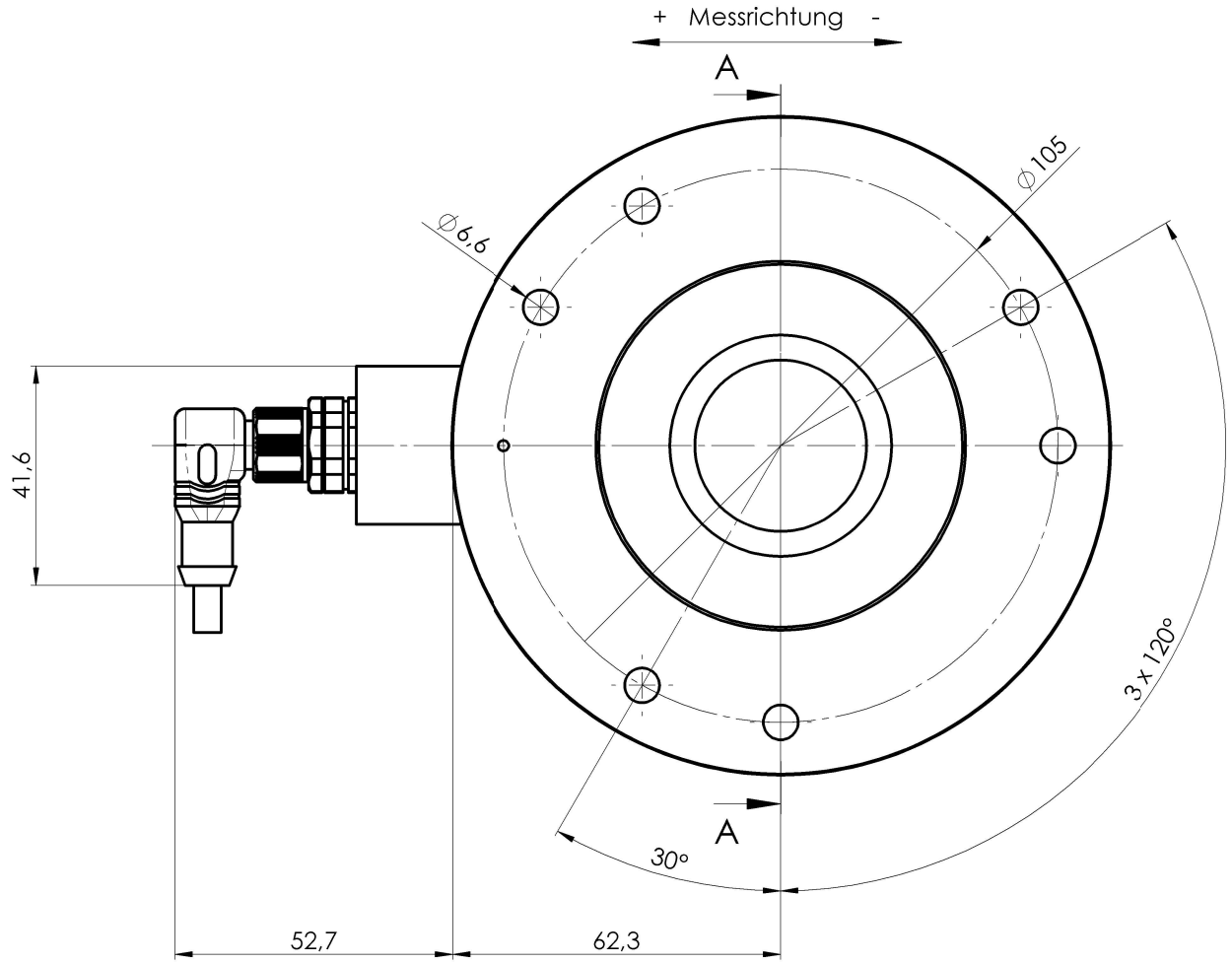

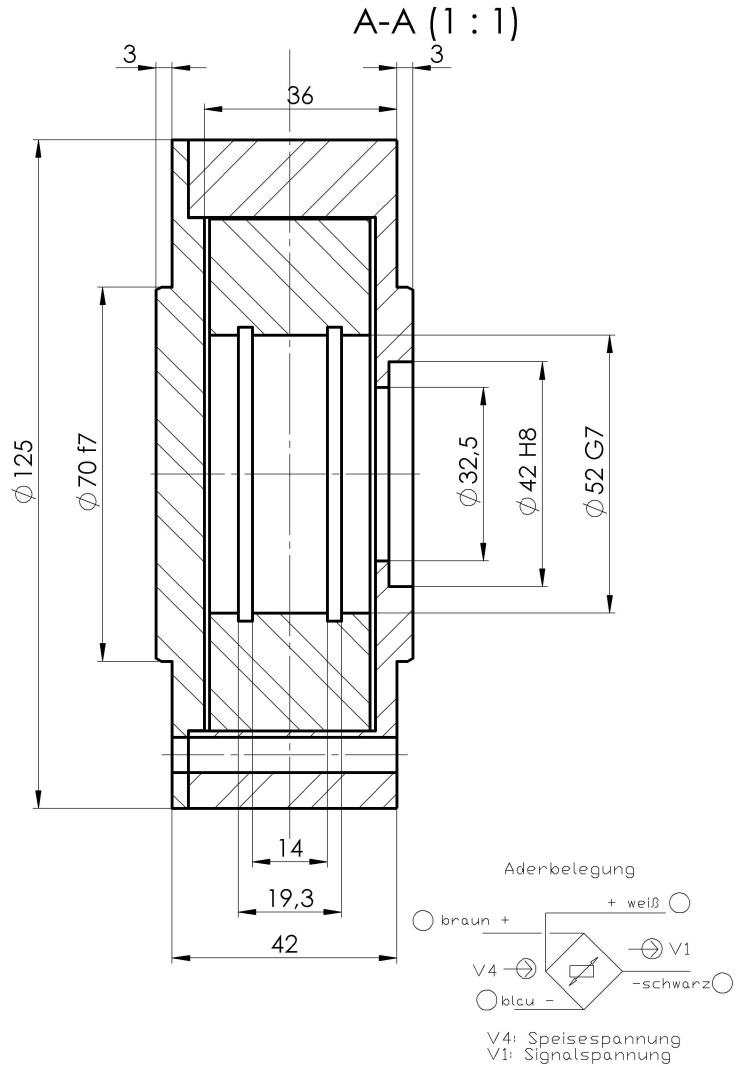

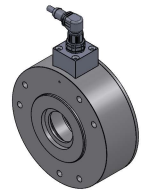

BZA2-25-160N...1600N-S2

S2: Steckverbindung gewinkelt, M12, angespritzt

Nennkraft: 160N; 250Nk; 400N; 630N; 1000N; 1600N
max. Gebrauchskraft: 160%
Grenzkraft: 2000%
Nennkennwert: 1,5mV/V
Genauigkeitsklasse: 0,5%
Nenntemperaturbereich: +10...+60°C
Schutzart: IP67

Index	Datum	Name	Änderung	Gepr.

Maßstab 1:1	Maße ohne Toleranzangabe ISO 2768-mK		HAEHNE Elektronische Messgeräte GmbH, Heinrich-Hertz-Str. 29, D-40699 Erkrath, Tel:0211/92591-0, Fax:0211/92591-20, http:/www.haehne.de
	Name	Datum	
Gezeichnet	Ajdini	27.09.2024	
Geprüft			Weitergabe sowie Vervielfältigung dieser Unterlage, Verwertung und Mitteilung ihres Inhaltes ist nicht gestattet, sowie nicht ausdrücklich zugestanden. Zuwiderhandlung verpflichtet zu Schadensersatz. Alle Rechte für den Fall der Patenterteilung oder Gebrauchsmuster-Eintragung vorbehalten.
Werkstoff: Aluminium			
Oberflächenbeh.: –			Ersatz für: – SW
Bemerkung: –			Ersetzt durch: –
Benennung: BZA2-25-S2 160N...1600N			Typ: BZA
			Artikel-/Zeichnungs-Nr.: a_BZA2-25-160N...1600N-S2 — Aend.-Index
Projektions-Methode 1 ISO 128			Blatt: 1/1 — Gewicht: 1.325kg — Format: A3