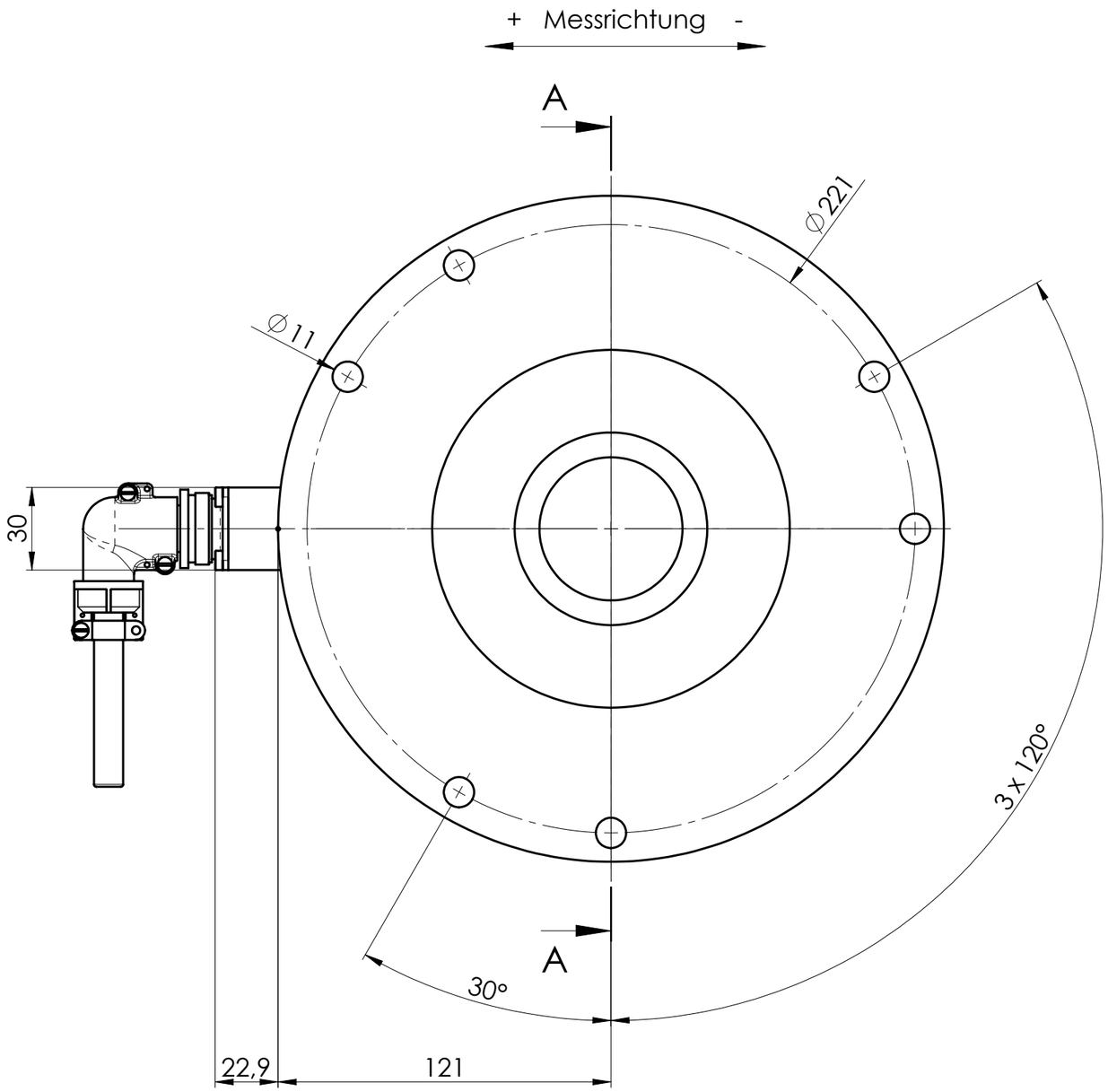


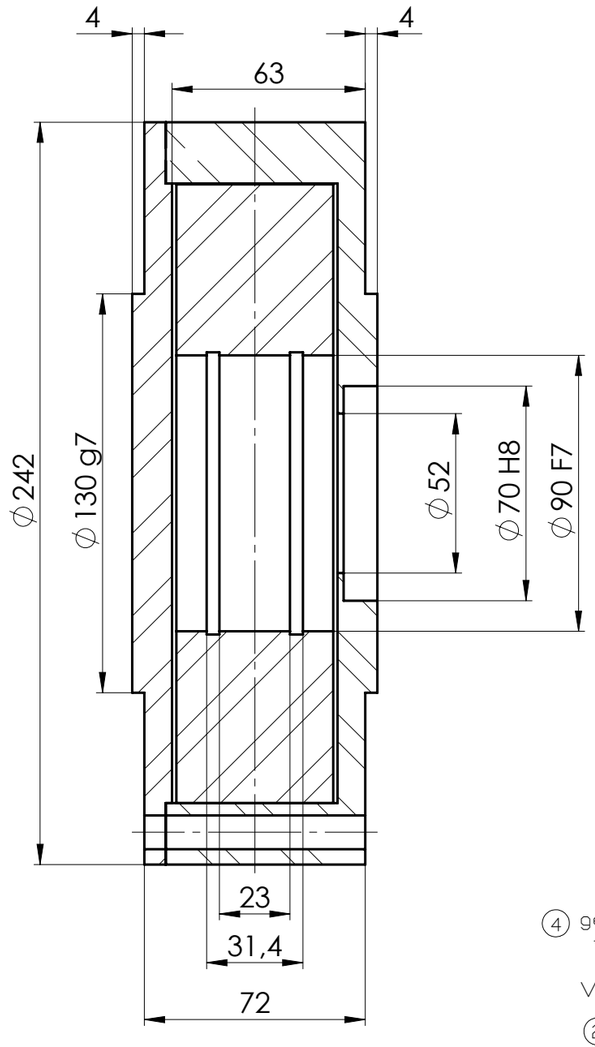


A-A

Aderbelegung

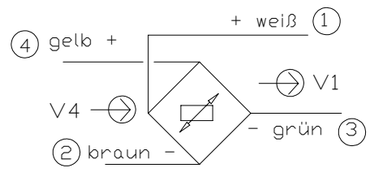


V4: Speisespannung
V1: Signalspannung

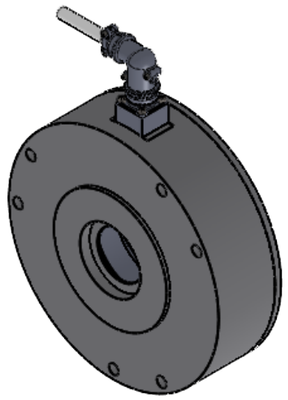

BZA4-40-1000N...5000N-S

S: Steckverbindung gewinkelt, MIL

Nennkraft: 1000Nk; 2000N; 5000N
max. Gebrauchskraft: 160%
Grenzkraft: 1000%
Nennkennwert: 1,0mV/V
Genauigkeitsklasse: 0,5%
Nenntemperaturbereich: +10...+60°C
Schutzart: IP50

| Index | Datum | Name | Änderung | Gepr. |
|---|---|---|---|---|

| | | | |
|---|---|---|---|
| Maßstab | Maße ohne Toleranzangabe | | HAEHNE Elektronische Messgeräte GmbH<br>Heinrich-Hertz-Str. 29<br>D-40699 Erkrath<br>Tel:0211/92591-0<br>Fax:0211/92591-20<br>http:/www.haehne.de |
| 1:2 | ISO 2768-mK | | |
| | Name | Datum | |
| Gezeichnet | Ajdini | 15.11.2024 | |
| Geprüft | | | Weitergabe sowie Vervielfältigung dieser Unterlage, Verwertung und Mitteilung ihres Inhaltes ist nicht gestattet, sowie nicht ausdrücklich zugestanden. Zuwiderhandlung verpflichtet zu Schadensersatz. Alle Rechte für den Fall der Patenterteilung oder Gebrauchsmuster-Eintragung vorbehalten. |
| Werkstoff: | | | |
| Oberflächenbeh.: - | | | Ersatz für: - SW |
| Bemerkung: - | | | Ersetzt durch: - |
| Benennung: | | | Typ: |
| BZA4-40-S<br>1000N...5000N | | | Artikel-/Zeichnungs-Nr.: a_BZA4-40-1000N...5000N-S<br>Aend.-Index: |
| Projektions-Methode 1 ISO 128 | | | Blatt: 1/1 Gewicht: 8.23kg Format: A3 |