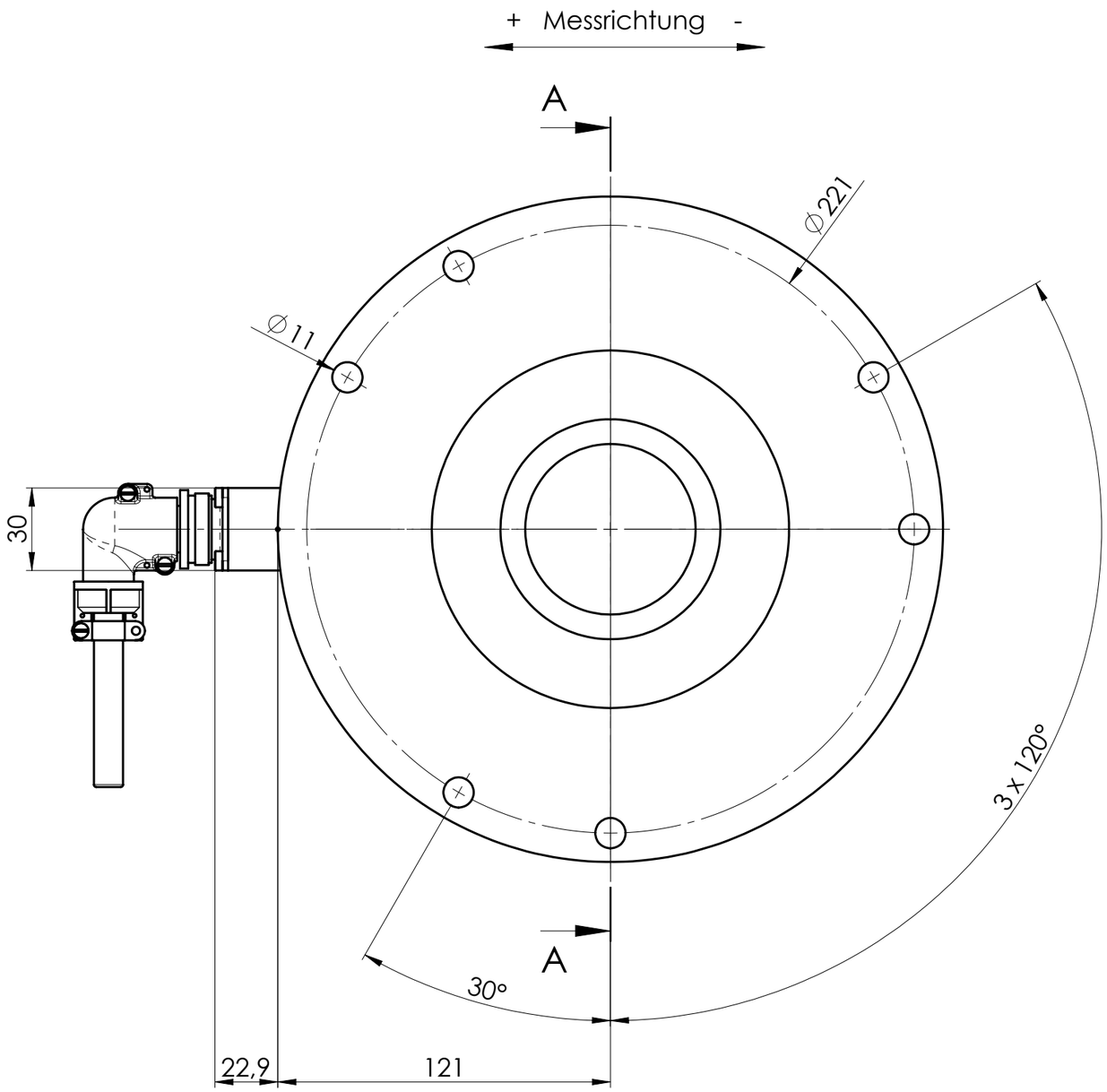

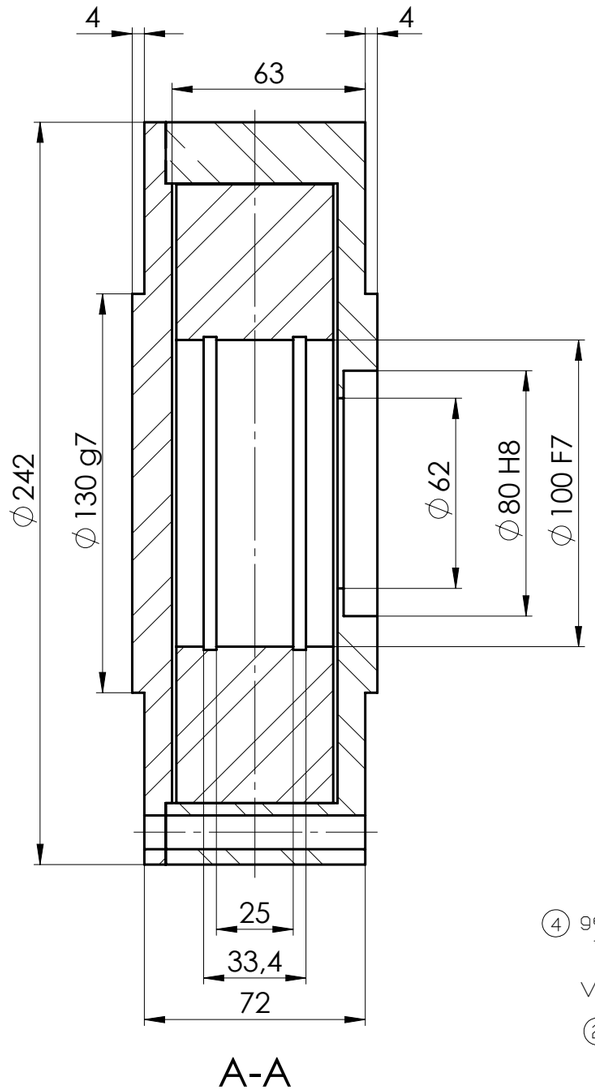

Aderbelegung

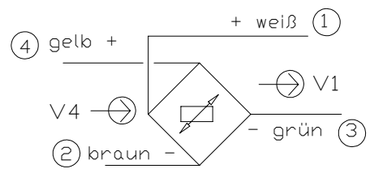

V4: Speisespannung
V1: Signalspannung

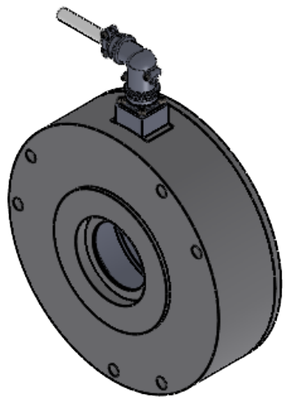

BZA4-40-1000N...5000N-S

S: Steckverbindung gewinkelt, MIL

Nennkraft: 1000Nk; 2000N; 5000N
max. Gebrauchskraft: 160%
Grenzkraft: 1000%
Nennkennwert: 1,0mV/V
Genauigkeitsklasse: 0,5%
Nenntemperaturbereich: +10...+60°C
Schutzart: IP50

Index	Datum	Name	Änderung	Gepr.

Maßstab	Maße ohne Toleranzangabe		HAEHNE Elektronische Messgeräte GmbH Heinrich-Hertz-Str. 29 D-40699 Erkrath Tel:0211/92591-0 Fax:0211/92591-20 http:/www.haehne.de
1:2	ISO 2768-mK		
	Name	Datum	
Gezeichnet	Ajdini	15.11.2024	
Geprüft			
Werkstoff:			
Oberflächenbeh.: -			Ersatz für: - SW
Bemerkung: -			Ersetzt durch: -
Benennung:			Typ:
BZA4-45-S 1000N...5000N			Artikel-/Zeichnungs-Nr. / Aend.-Index a_BZA4-45-1000N...5000N-S
Projektions-Methode 1 ISO 128			Blatt: 1/1 Gewicht:7.97kg Format: A3

Weitergabe sowie Vervielfältigung dieser Unterlage, Verwertung und Mitteilung ihres Inhaltes ist nicht gestattet, soweit nicht ausdrücklich zugestanden. Zuwiderhandlung verpflichtet zu Schadensersatz. Alle Rechte für den Fall der Patenterteilung oder Gebrauchsmuster-Eintragung vorbehalten.