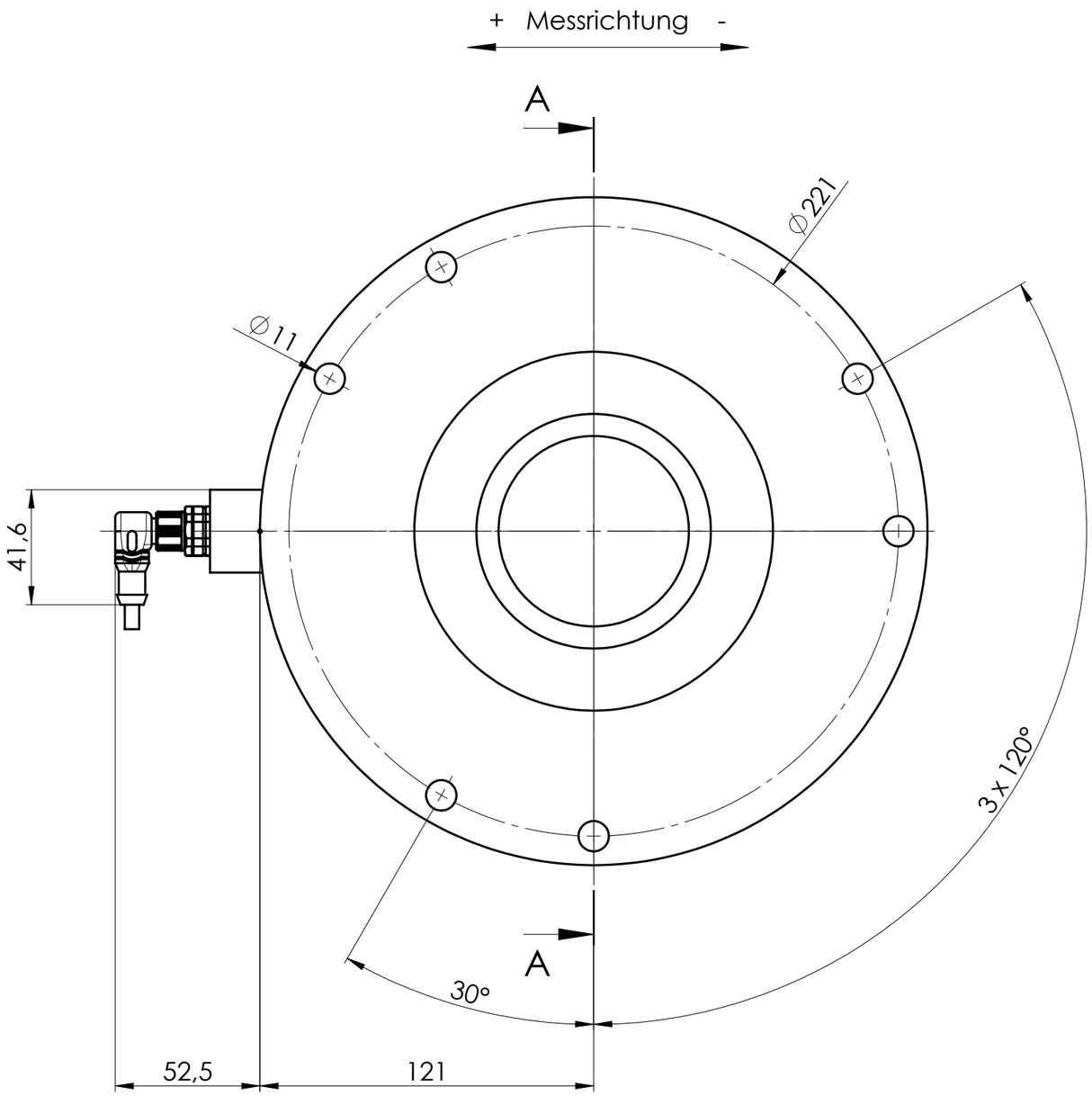

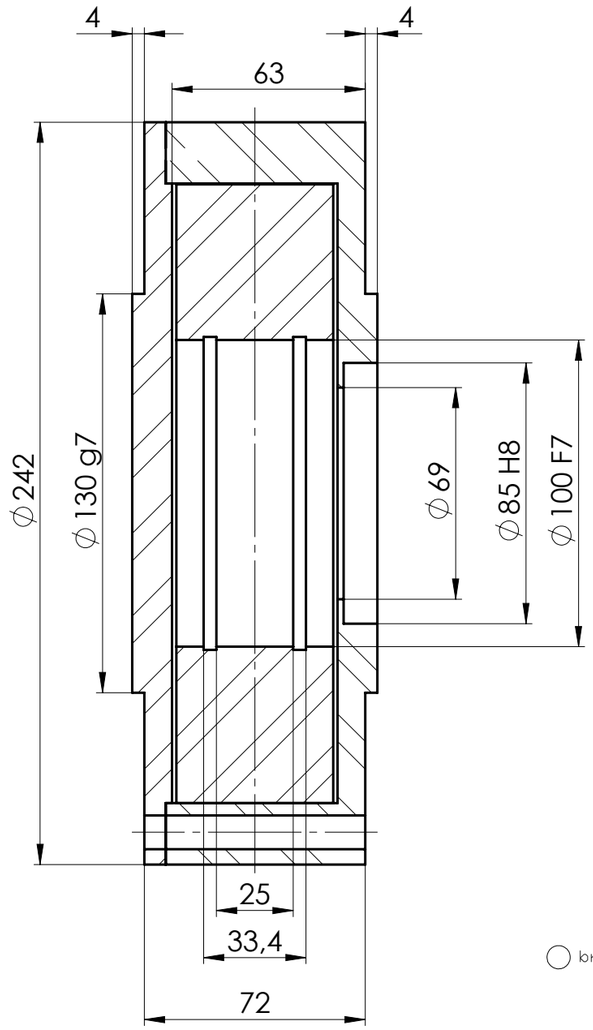

A-A

Aderbelegung

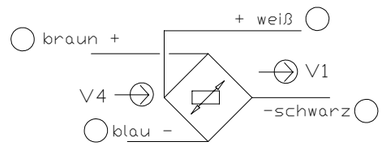

V4: Speisespannung
V1: Signalspannung

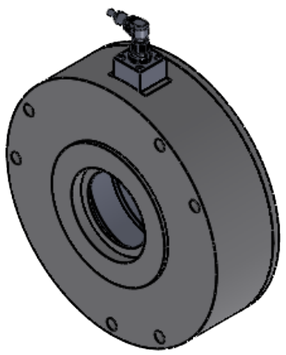

BZA4-55-1000N...5000N-S2

S2: Steckverbindung gewinkelt, M12, angespritzt

Nennkraft: 1000Nk; 2000N; 5000N
max. Gebrauchskraft: 160%
Grenzkraft: 1000%
Nennkennwert: 1,0mV/V
Genauigkeitsklasse: 0,5%
Nenntemperaturbereich: +10...+60°C
Schutzart: IP67

Index	Datum	Name	Änderung	Gepr.

Maßstab	Maße ohne Toleranzangabe		HAEHNE Elektronische Messgeräte GmbH Heinrich-Hertz-Str. 29 D-40699 Erkrath Tel:0211/92591-0 Fax:0211/92591-20 http:/www.haehne.de
1:2	ISO 2768-mK		
	Name	Datum	
Gezeichnet	Ajdini	15.11.2024	
Geprüft			
Werkstoff:			
Oberflächenbeh.: -			
Bemerkung: -			
Benennung:			
BZA4-55-S2			
1000N...5000N			
Projektions-Methode 1 ISO 128			

Weitergabe sowie Vervielfältigung dieser Unterlage, Verwertung und Mitteilung ihres Inhaltes ist nicht gestattet, sowie nicht ausdrücklich zugestanden. Zuwiderhandlung verpflichtet zu Schadensersatz. Alle Rechte für den Fall der Patenterteilung oder Gebrauchsmuster-Eintragung vorbehalten.

Ersatz für: -		SW
Ersetzt durch: -		
Typ: BZA		
Artikel-/Zeichnungs-Nr.		Aend.-Index
a_BZA4-55-1000N...5000N-S2		
Blatt: 1/1	Gewicht: 7,73kg	Format: A3