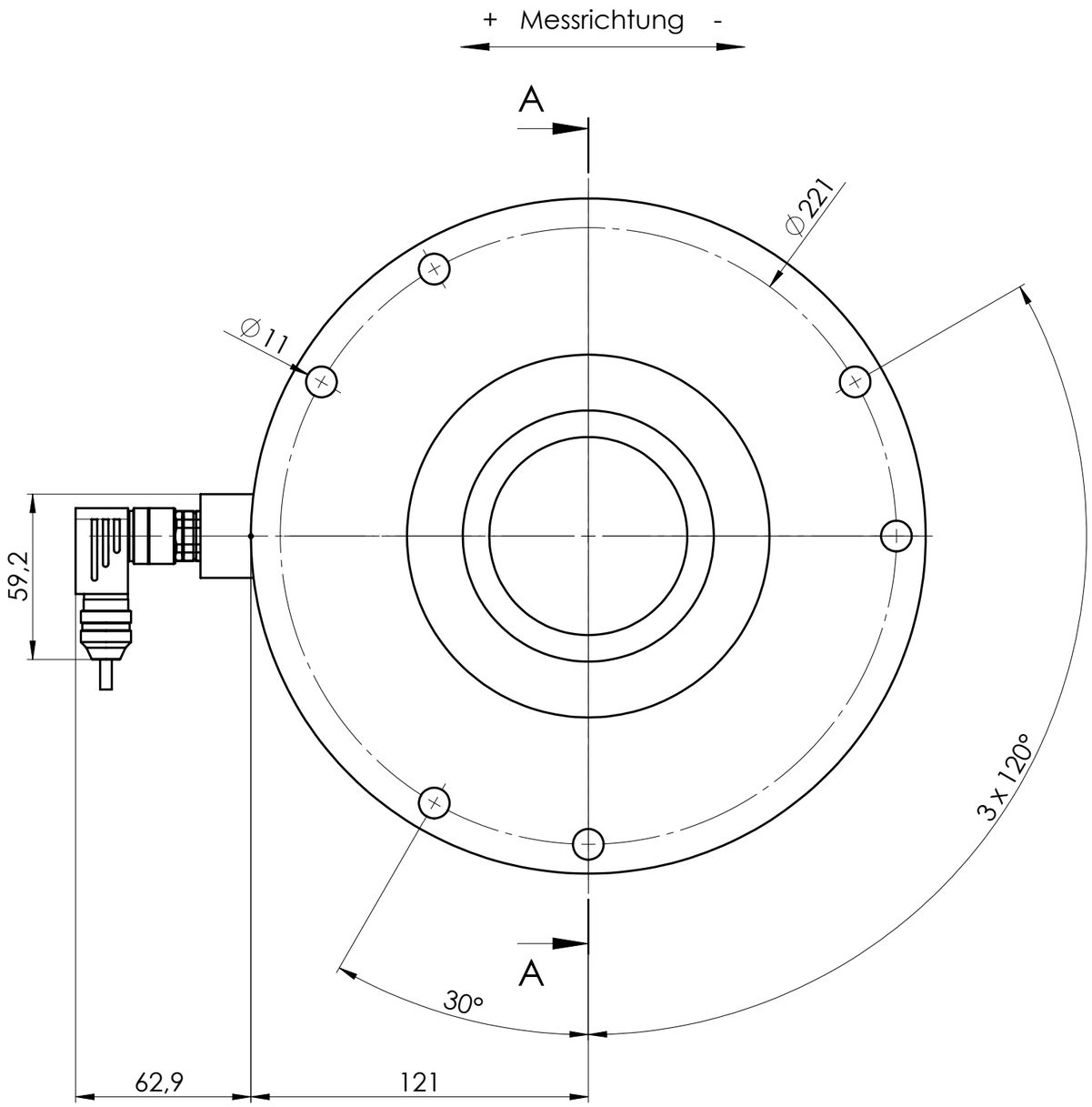

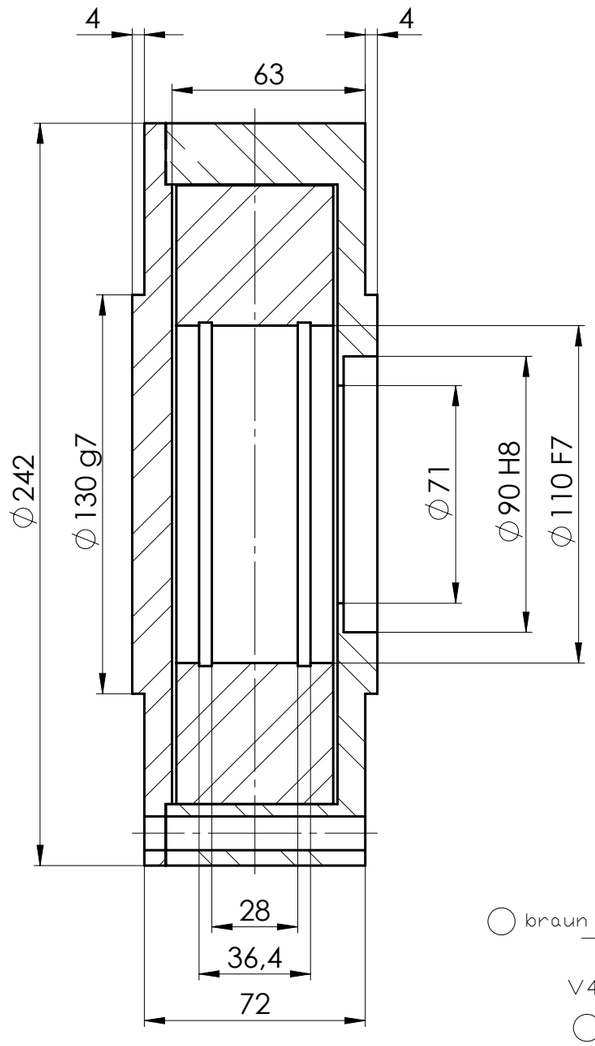

A-A

Aderbelegung

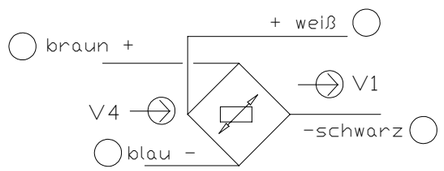

V4: Speisespannung
V1: Signalspannung

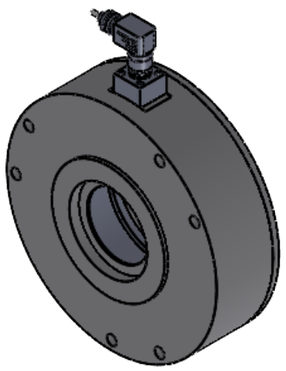

BZA4-60-1000N...5000N-S1

S1: Steckverbindung, gewinkelt, M12, Metall

Nennkraft: 1000Nk; 2000N; 5000N
max. Gebrauchskraft: 160%
Grenzkraft: 1000%
Nennkennwert: 1,0mV/V
Genauigkeitsklasse: 0,5%
Nenntemperaturbereich: +10...+60°C
Schutzart: IP67

Index	Datum	Name	Änderung	Gepr.

Maßstab	Maße ohne Toleranzangabe	
1:2	ISO 2768-mK	
	Name	Datum
Gezeichnet	Ajdini	15.11.2024
Geprüft		
Werkstoff:		
Oberflächenbeh.: -		
Bemerkung: -		
Benennung:		
BZA4-60-S1		
1000N...5000N		
Projektions-Methode 1 ISO 128		

HAEHNE
Elektronische Messgeräte GmbH
Heinrich-Hertz-Str. 29
D-40699 Erkrath
Tel:0211/92591-0
Fax:0211/92591-20
http:/www.haehne.de

Weitergabe sowie Vervielfältigung dieser Unterlage, Verwertung und Mitteilung ihres Inhaltes ist nicht gestattet, soweit nicht ausdrücklich zugestanden. Zuwiderhandlung verpflichtet zu Schadensersatz. Alle Rechte für den Fall der Patenterteilung oder Gebrauchsmuster-Eintragung vorbehalten.

Ersatz für: -		SW
Ersetzt durch: -		
Typ: BZA		
Artikel-/Zeichnungs-Nr.		Aend.-Index
a_BZA4-60-1000N...5000N-S1		
Blatt: 1/1	Gewicht: 7,59kg	Format: A3