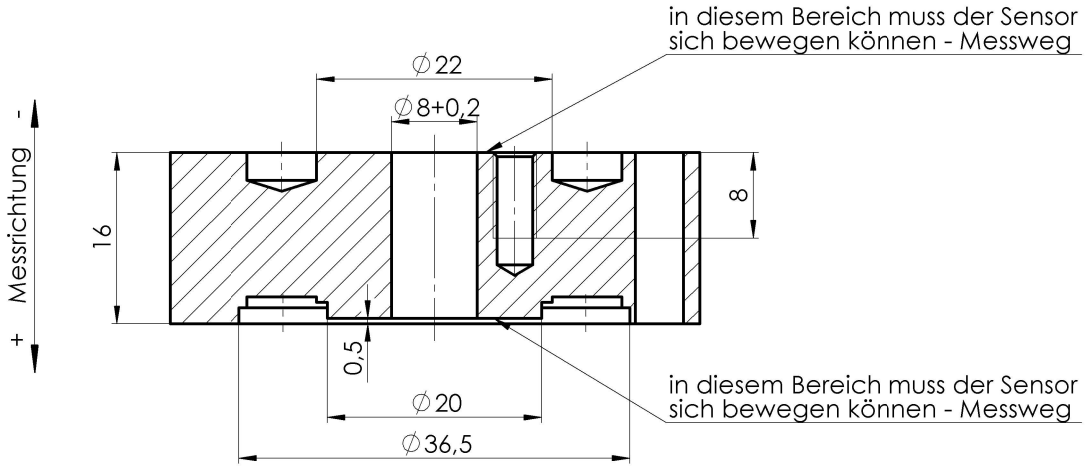

A-A (2 : 1)

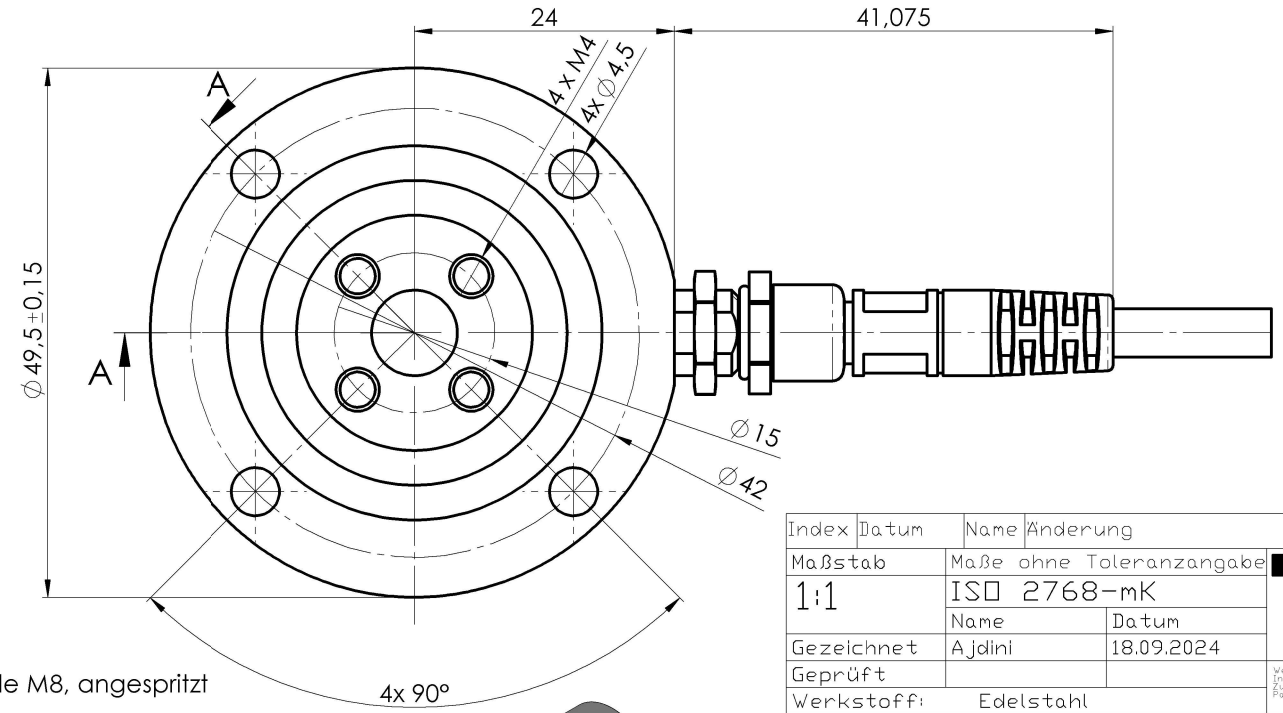

Aderbelegung

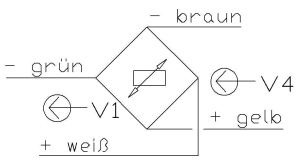

V1: Signalspannung
V4: Speisespannung

RKS01A-1k...7,5k-N3

N3:Steckverbindung gerade M8, angespritzt

Nennkraft: 1k; 3k; 5k; 7,5k*
max. Gebrauchskraft: 160% / 250%*
Grenzkraft: 300% / 250%*
Nennkennwert: 1,0mV/V
Genauigkeitsklasse: 0,5%
Nenntemperaturbereich: +10...+60°C
Schutzart: IP52

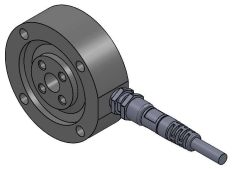

Index	Datum	Name	Änderung	Gepr.

Maßstab 1:1	Maße ohne Toleranzangabe ISO 2768-mK		HAEHNE Elektronische Messgeräte GmbH, Heinrich-Hertz-Str. 29, D-40699 Erkrath, Tel:0211/92591-0, Fax:0211/92591-20, http:/www.haehne.de
	Name	Datum	
Gezeichnet	Ajdini	18.09.2024	
Geprüft			Weitergabe sowie Vervielfältigung dieser Unterlage, Verwertung und Mitteilung ihres Inhaltes ist nicht gestattet, sowie nicht ausdrücklich zugestanden. Zuwiderhandlung verpflichtet zu Schadensersatz. Alle Rechte für den Fall der Patenterteilung oder Gebrauchsmuster-Eintragung vorbehalten.
Werkstoff: Edelstahl			
Oberflächenbeh.: –			Ersatz für: – SW
Bemerkung: –			Ersetzt durch: –
Benennung: RKS01A-N3 1k...7,5k			Typ: RKS
			Artikel-/Zeichnungs-Nr.: a_RKS01A-1k...7,5k-N3
			Aend.-Index
Projektions-Methode 1 ISO 128			Blatt: 1/1 Gewicht: 0.21kg Format: A3