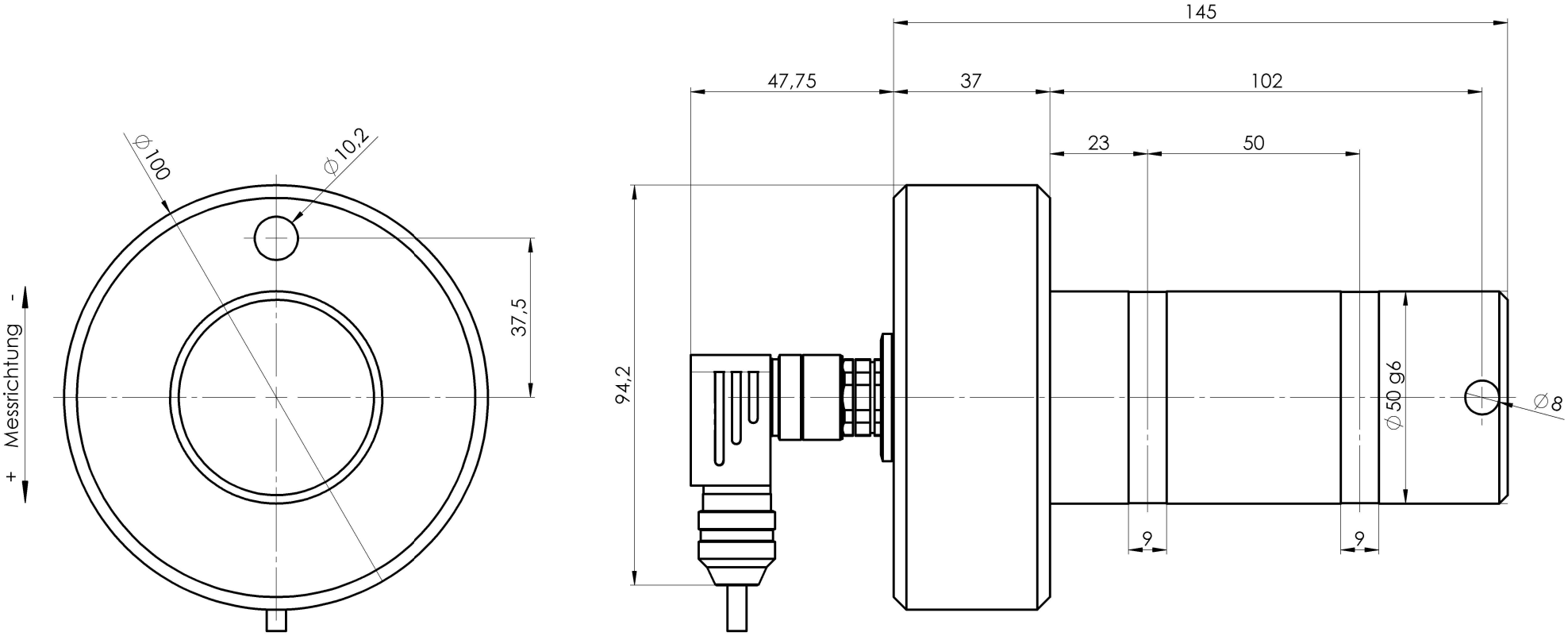

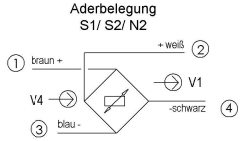

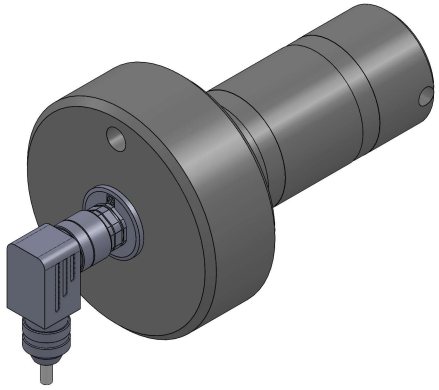

KMB50-100k...250k-S1

S1: Steckverbindung gewinkelt, M12, Metall

Nennkraft: 100k; 160k; 250k
max. Gebrauchskraft: 160%
Nennkennwert: 1,5mV/V
Genauigkeit: 1%
Nenntemperaturbereich: +10...+60°C
Schutzart: IP67

Index	Datum	Name	Änderung	Gepr.
Maßstab	Maße ohne Toleranzangabe		HAEHNE Elektronische Messgeräte GmbH Heirich-Herz-Str. 29 D-40699 Erkrath Tel:0211/92591-0 Fax:0211/92591-20 http:/www.haehne.de	
1:1	ISO 2768-mK			
	Name	Datum		
Gezeichnet	Ajdini	17.09.2024		
Geprüft			Weitergabe sowie Vervielfältigung dieser Unterlage, Verwertung und Mitteilung ihres Inhaltes ist nicht gestattet, sowie nicht ausdrücklich zugestanden. Zuwiderhandlung verpflichtet zu Schadensersatz. Alle Rechte für den Fall der Patenterteilung oder Gebrauchsmuster-Eintragung vorbehalten.	
Werkstoff:	Edelstahl			
Oberflächenbeh.:	-		Ersatz für: -	SW
Bemerkung:	-		Ersetzt durch: -	
Benennung:			Typ: KMB	
KMB50-S1 100...250k			Artikel-/Zeichnungs-Nr.: a_KMB50-100k...250k-S1	Aend.-Index
Projektions: Methode 1 ISO 128			Blatt: 1/1 Gewicht:3992.53kg	Format: A3